ロックケース　チェックシート

■設置場所

□ 店舗・ビル　□ 玄関 (住宅)　□ 室内 (住宅)　□ わからない

■使用製品

□ レバーハンドル　□ ドアノブ　□ プッシュプルハンドル
□ シリンダーサムターン　□ その他　□ わからない

■フロント形状

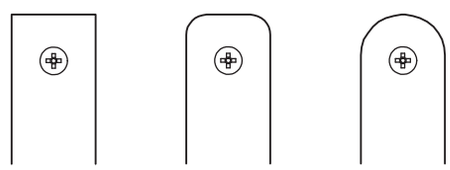

角フロント　6 R　12.5 R

□　□　□

■錠ハブ角穴形状

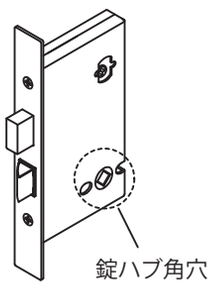

水平□	45°振り◇	□◇複合
□7mm 角	□7mm 角	□7mm 角
□8mm 角	□8mm 角	□8mm 角

■フロント種類

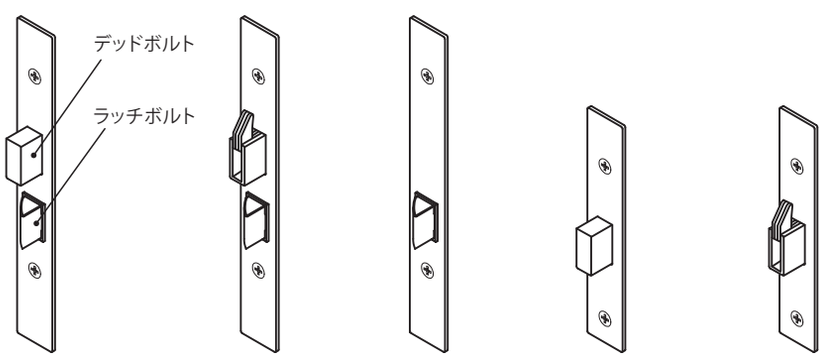

ラッチボルト＋デッドボルト	ラッチボルト＋鎌式デッドボルト	ラッチボルト	デッドボルト	鎌式デッドボルト
□	□	□	□	□

■フロント刻印

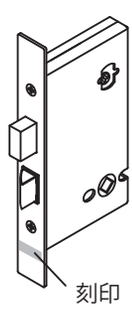

□刻印なし

□刻印あり

(　　)

■外観寸法

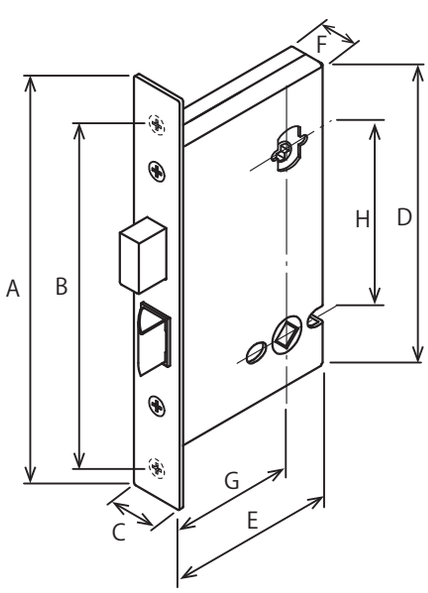

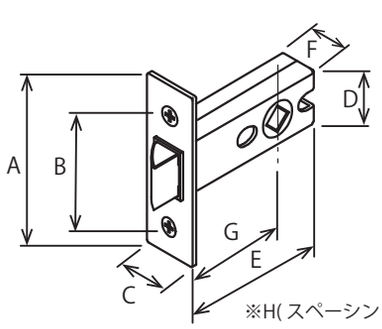

※H(スペーシング) なし

A(フロント高さ)　　mm

B(フロントビスピッチ)　　mm

C(フロント幅)　　mm

D(錠ケース高さ)　　mm

E(錠ケース幅)　　mm

F(錠ケース厚み)　　mm

G(バックセット)　　mm

H(スペーシング)　　mm

□ 箱錠 (ロックケース)　　□チューブラー錠